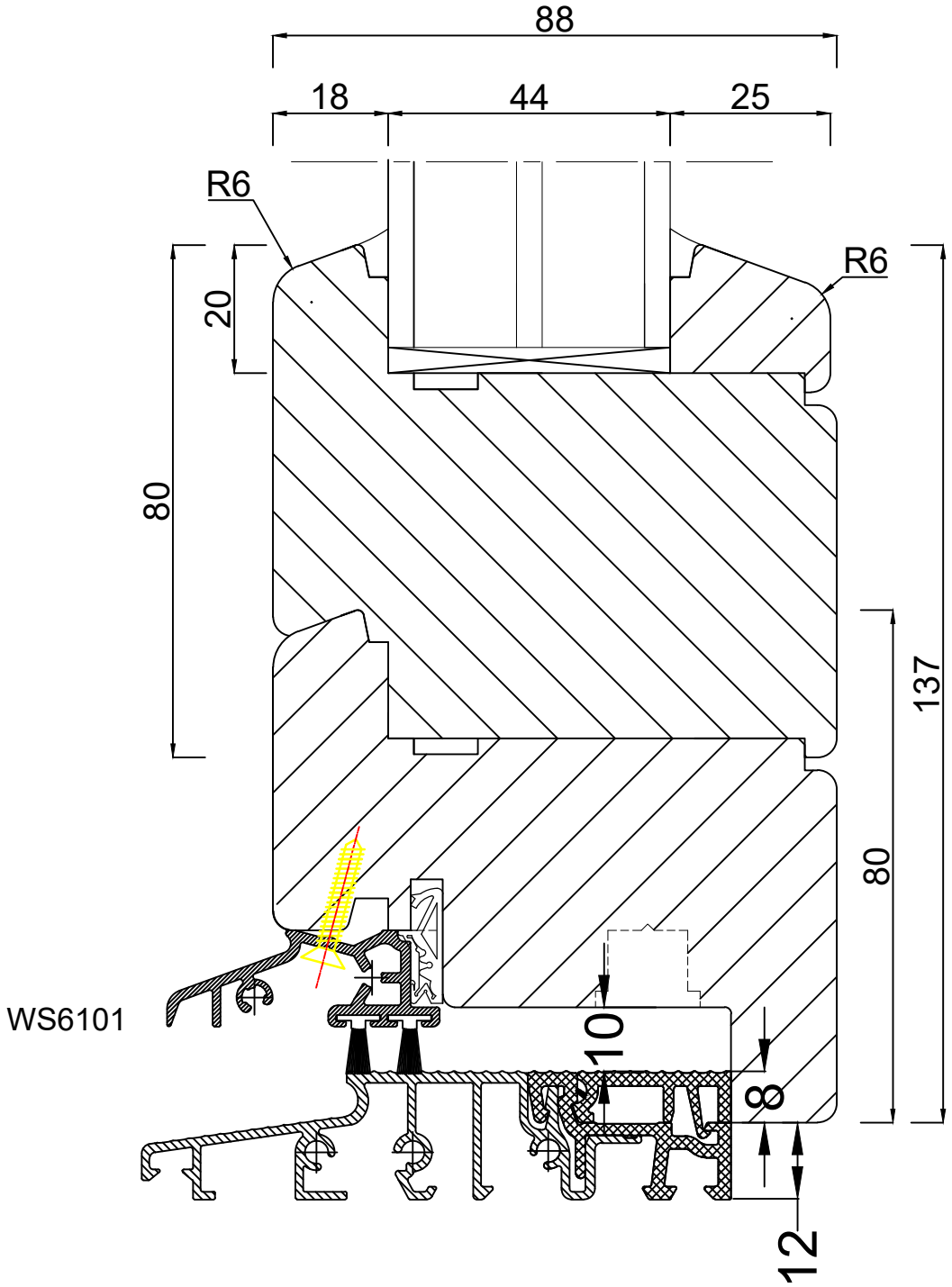

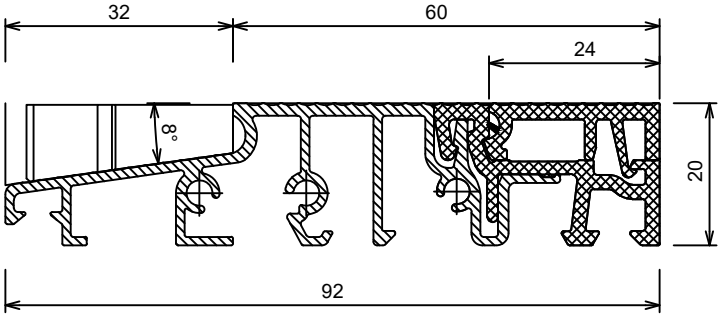

Türschwelle
mit Trennprofil und
PVC-Fülleiste (24mm)
Y-TS59212-24-FL

GRAB Sp. z o.o. Sp. K. Słotwiny 123a	Balkon 88 MM R6		1:1
	Przekrój pionowy	21.01.2018	