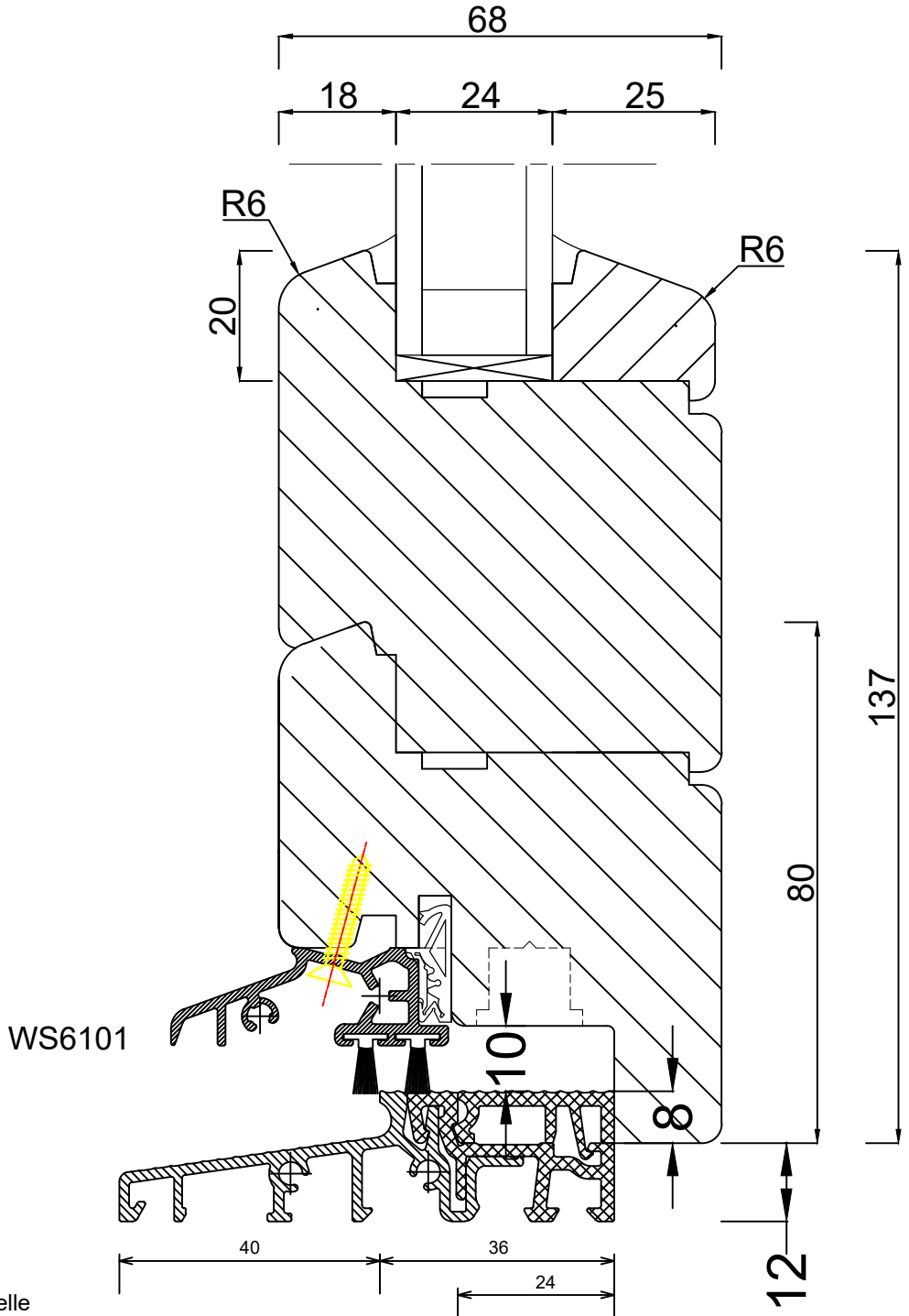

Türschwelle
mit Trennprofil und
PVC-Fülleiste (24mm)
TS57622-24-FL:

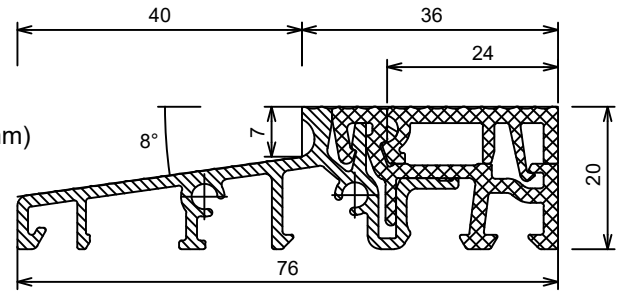

Türschwelle
mit Trennprofil und
PVC-Fülleiste (24mm)
TS57052-24-FL:

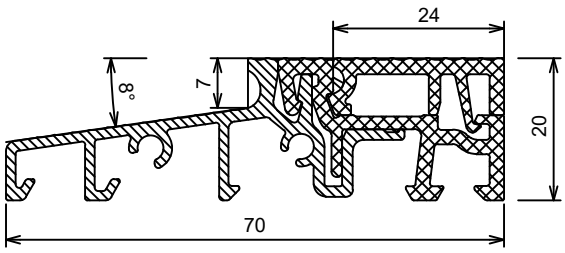

!!! TS57052-24-FL in Vorbereitung
!!! Lieferbar ab 06-2019

GRAB Sp. z o.o. Sp. K. Słotwiny 123a	Balkon 68 MM R6		1:1
	Przekrój pionowy	21.01.2018	